Tloris talne plošče
M 1:25

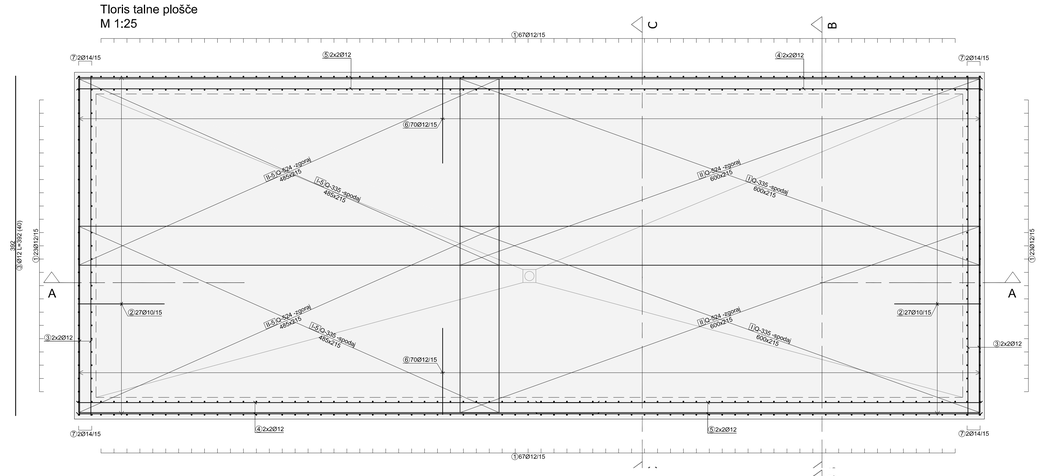

Prerez A-A
M 1:25

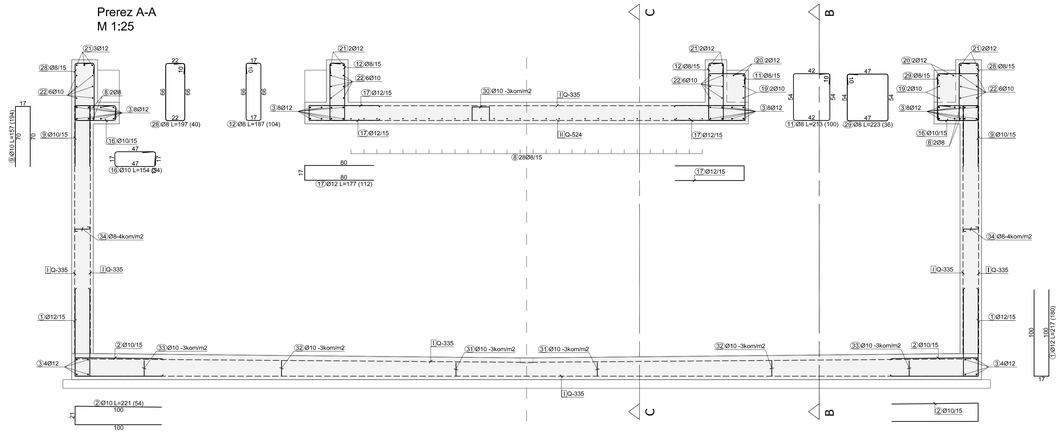

Distančniki v stenah, 4kom/m2:

- stene, d=25cm
M 1:10

Distančniki v ploščah, 3kom/m2;

- v zgornji plošči, d=25cm
M 1:12,5

- v spodnji plošči, d=25-30cm
M 1:12,5

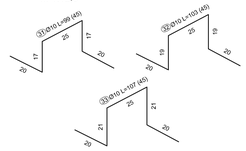

O P O M B A :

V primeru, da se lokacije ali velikosti odprtin za prehod cevi spremenijo, se armatura ob njih prilagodi na kraju samem, skladno z navodili projektanta !

Izvleček armature glej na naslednji grafični prilogi !

Tloris zgornje plošče
M 1:25

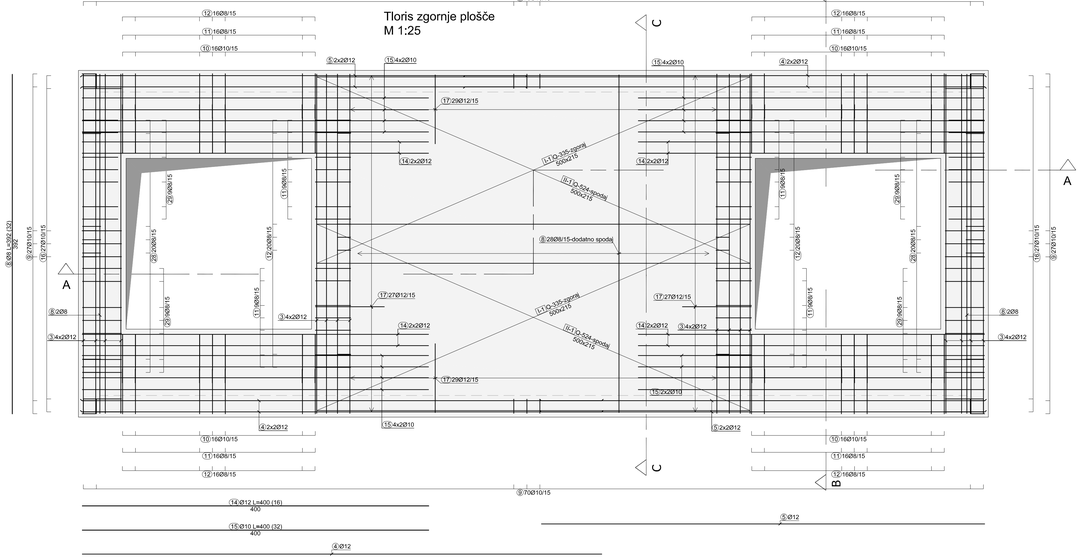

Prerez B-B
M 1:25

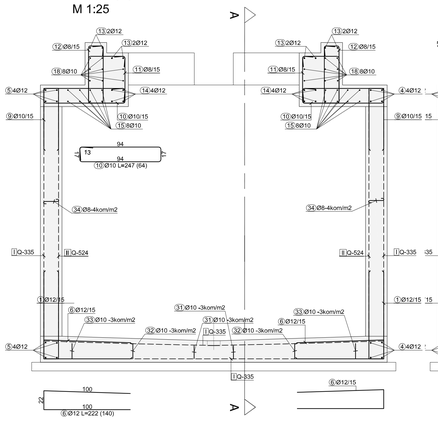

Prerez C-C
M 1:25

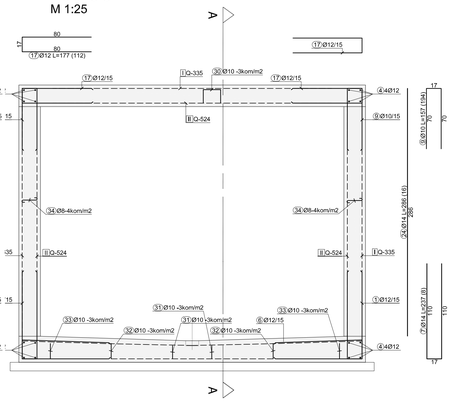

Tloris sten
M 1:50

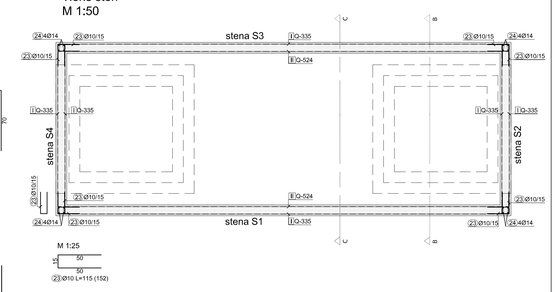

Tloris vstopnih jaškov
M 1:25

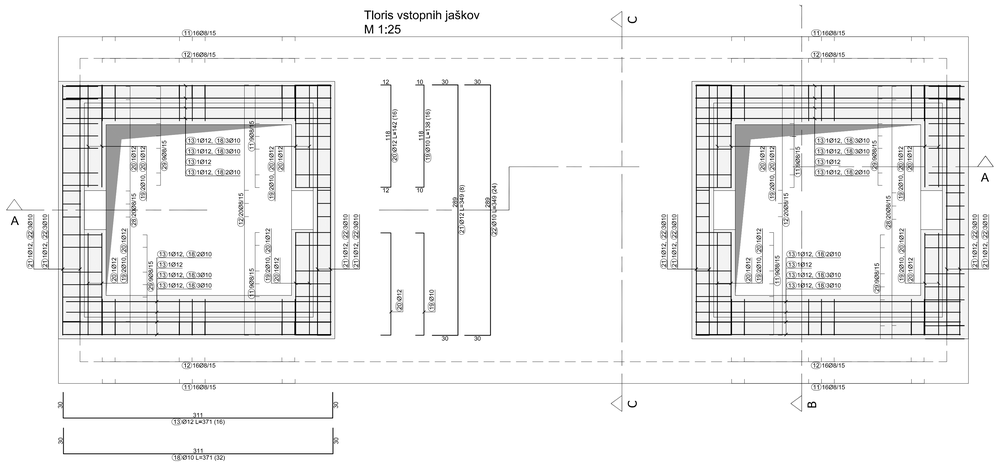

Stena S2, d=25cm
M 1:25

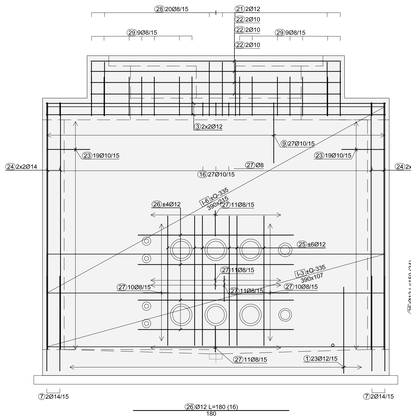

Stena S4, d=25cm
M 1:25

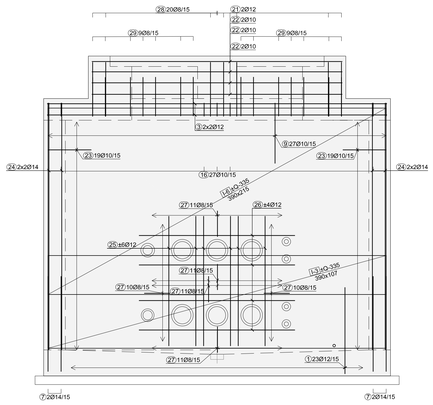

Stena S1, d=25cm
M 1:50

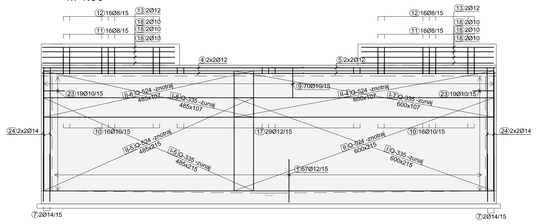

Stena S3, d=25cm
M 1:50

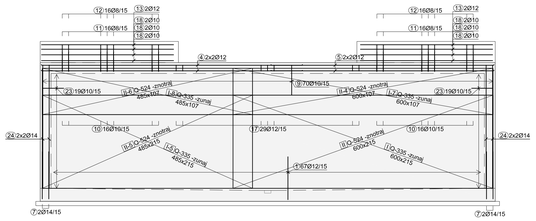

Elea iC A member of IC group

Elea iC d.o.o., Dunajska cesta 21, SI-1000 Ljubljana
T +386 (1) 474 10 00, F +386 (1) 474 10 01, info@elea.si, www.elea.si, IZS št. 0521

STANDARD	POGOJI ZA IZVEDBO ARMIRANO BETONSKIH ELEMENTOV				
SIST EN 206-1	MATERIAL			ZAŠČITNA PLAST [cm]	
	trdnostni razred	razred izpostavljenosti	frakcija	zunaj/spodaj	notri/zgoraj
AB beton	C30/37	XC4, PV-II, XA2, XD3, XF1	32	4.0	4.0
podložni beton	C15/20	XC2	32		
armaturne palice	B 500 A, rebrasto				
armaturne mreže	B 500 A, rebrasto				

Objekt / Project

110 kV kabelska povezava med RTP PCL in RTP Toplarna (RTP TE-TOL) in med RTP Center in RTP Toplarna (RTP TE-TOL) - odsek TE-TOL - PCL

Lokacija / Location
Ljubljana - Tabor, Bežigrad, Zelena jama, Udmat, Moste

Investitor / Investor
SODO d.o.o., Miklošičova ulica 5, 2000 Maribor
ELEKTRO LJUBLJANA d.d., Slovenska cesta 58, 1516 Ljubljana

Naročnik / Client
SODO d.o.o., Miklošičova ulica 5, 2000 Maribor

Vodja projekta / Project Leader
IBE d.d., Hajdrihova ulica 4, 1001 Ljubljana

Odgovorni vodja projekta / Project Manager	Id. št. / ID No.	Št. projekta / Project No.	Vrsta projekta / Stage
Tomaž Štrumbelj, univ.dipl.inž.el.	IZS E-1282	DK07-A430/003	PZI

Projektant načrta / Designer
Elea iC d.o.o., Dunajska cesta 21, SI-1000 Ljubljana

Odgovorni projektant načrta / Responsible Designer	Id. št. / ID No.	Načrt / Design
Andrej Pogačnik, univ.dipl.inž.grad.	G - 0187	3/1 Elektro kabelska kanalizacija
Projektant / Designer: Sever Darja, grad.teh.	Id. št. / ID No.	Št. načrta / Design No.: 331120090
Izdelovalec risbe / Draftsperson: Vilda Lesjak, grad.teh.		Vrsta risbe / Drawing Type: Elektro kabelska kanalizacija
		Merilo / Scale: 1:25, 1:50

Ime risbe / Drawing Title
Armaturni načrt
Elektro jašek oznaka B
dim.: 10,00 x 3,50 x 2,70 m

Stara risba / Drawing Status: /

Št. risbe / Drawing No.: G.371.2

Datum / Date: julij 2018

Vsebina načrta je last podjetja ELEA iC d.o.o. Vse pravice pridržane. Brez pisne dovolitve reprodukcija ni dovoljena. The content of this drawing is a property of Elea iC d.o.o. All rights that are not transferred to the client by the contract are reserved. Any reproduction of the drawing without a written authorization is forbidden.